Sabot de raccord fil d'eau / caniveaux M100 / (0 à 10) ; (10 à 20)

Informations produit

Avantages

- *Adaptable aux caniveaux de la gamme ACO Multidrain 100*
- *Continuité du fil d'eau pour le montage en cascade*
- *En Béton Polymère*

Description produit

- *Pour raccord de caniveaux n°0 à n°10 et n°10 à n°20*
- *Poids 0.4 kg*

Données techniques

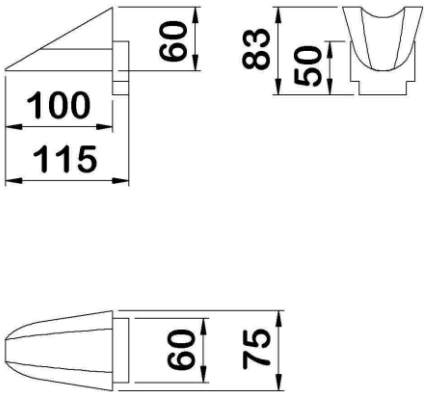

ACO s.a.s.
Boîte Postale 85
27940 Notre Dame de l'Isle
Tel : 02.32.51.20.31
contact@aco.fr www.aco.fr